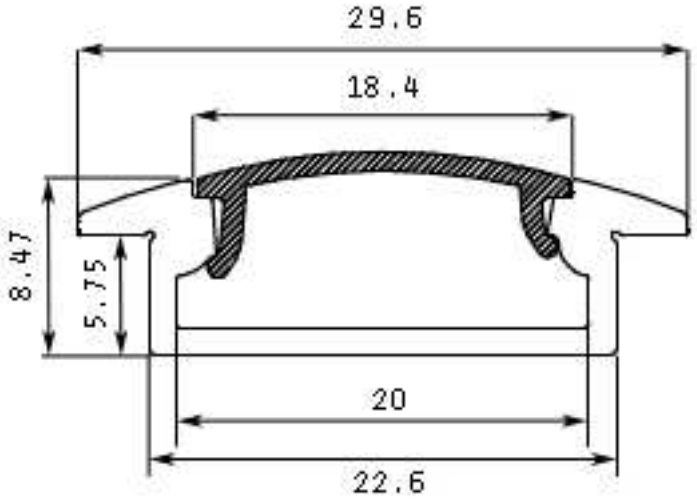
29.6
18.4
8.47
5.75
20
22.6