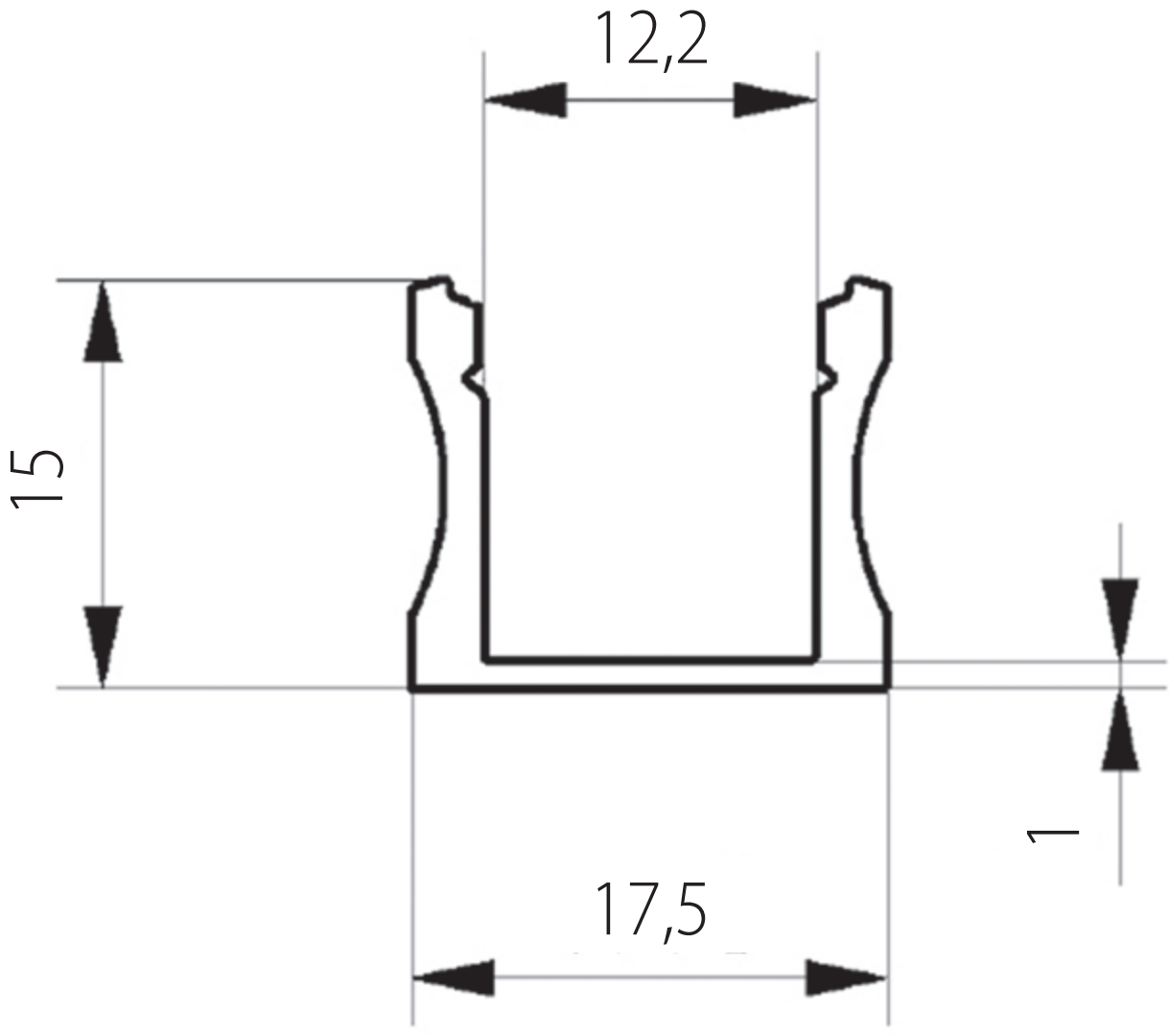
12,2
15
1
17,5